CONFIGURAÇÃO DE PENAS P/ PLOTAGEM

COR		ESP.
1	07	0,1
2	07	0,2
3	07	0,3
4	07	0,4
5	07	0,5
6	07	0,6
7	07	0,20
8	07	0,09
140	140	0,15
162	162	0,15

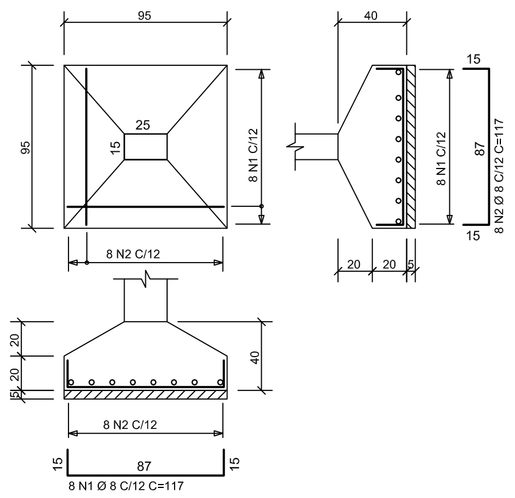

S1=S3=S7 (x3)
ESCALA 1/25

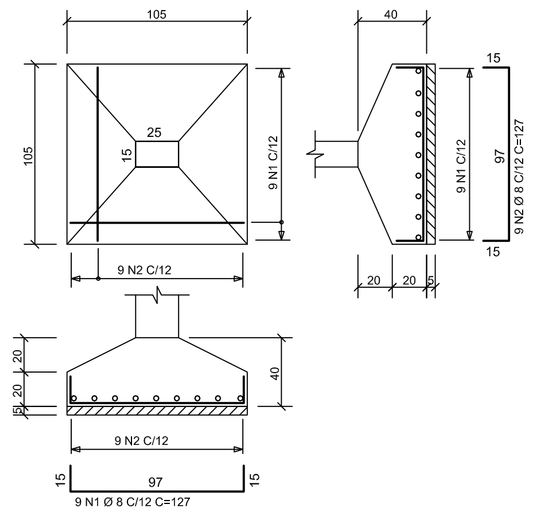

S2=S6=S9 (x3)
ESCALA 1/25

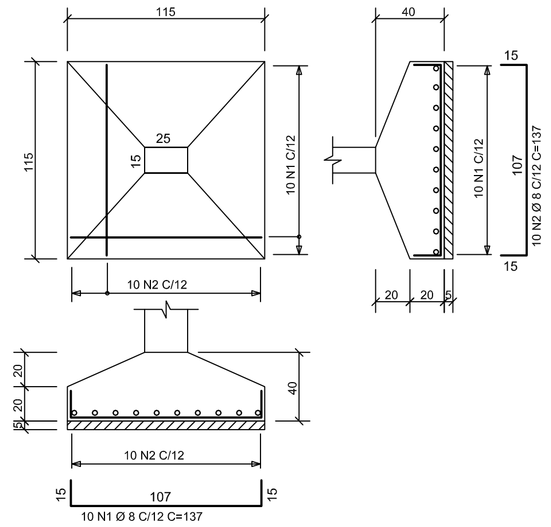

S4=S8 (x2)
ESCALA 1/25

TABELA DE FERROS-SAPATAS

AÇO	POS	BIT (mm)	QUANT	COMPRIMENTO UNIT (cm)	COMPRIMENTO TOTAL (cm)
S1=S3=S7 (x3)					
50A	1	8	24	117	2808
50A	2	8	24	117	2808
S2=S6=S9 (x3)					
50A	1	8	27	127	3429
50A	2	8	27	127	3429
S4=S8 (x2)					
50A	1	8	20	137	2740
50A	2	8	20	137	2740
S5					
50A	1	10	11	182	2002
50A	2	10	11	182	2002

RESUMO AÇO CA 50-60

AÇO	BIT (mm)	COMPR (m)	PESO (kg)
50A	8	180	72
50A	10	40	25
Peso Total	50A =		97 kg

TABELA DE FERROS-PILARES

AÇO	POS	BIT (mm)	QUANT	COMPRIMENTO UNIT (cm)	COMPRIMENTO TOTAL (cm)
P1=P2=P3=P6=P7=P9 (x6)					
50A	1	10	24	348	8352
50A	2	10	36	–VAR-	8280
60B	3	5	366	68	24888
60B	4	5	222	21	4662
50A	5	10	24	285	6840
50A	6	10	12	285	3420
P4=P8 (x2)					
50A	1	12.5	12	348	4176
50A	2	12.5	12	–VAR-	2760
60B	3	5	122	68	8296
60B	4	5	122	21	2562
50A	5	10	12	285	3420
P5					
50A	1	16	6	358	2148
50A	2	16	6	–VAR-	1440
50A	3	6.3	31	78	2418
50A	4	6.3	31	21	651
50A	5	10	6	285	1710
60B	6	5	24	78	1872
60B	7	5	24	21	504

RESUMO AÇO CA 50-60

AÇO	BIT (mm)	COMPR (m)	PESO (kg)
60B	5	428	69
50A	6.3	31	8
50A	10	321	203
50A	12.5	70	70
50A	16	36	58
Peso Total	60B =		69
Peso Total	50A =		339 kg

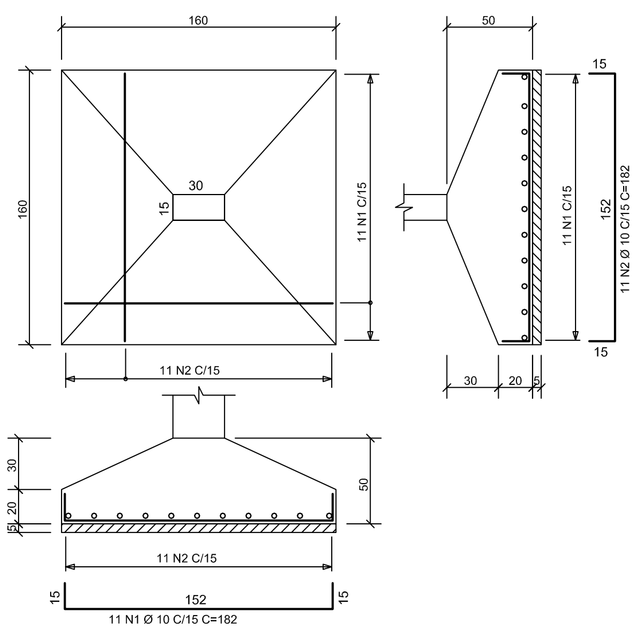

S5
ESCALA 1/25

P1=P2=P3=P6=P7=P9 (x6)

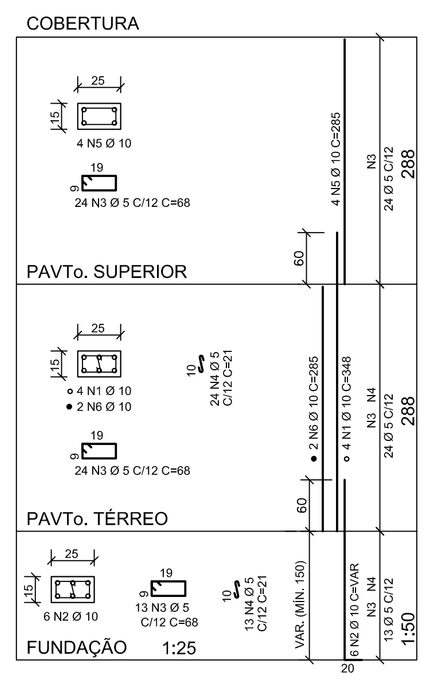

P4=P8 (x2)

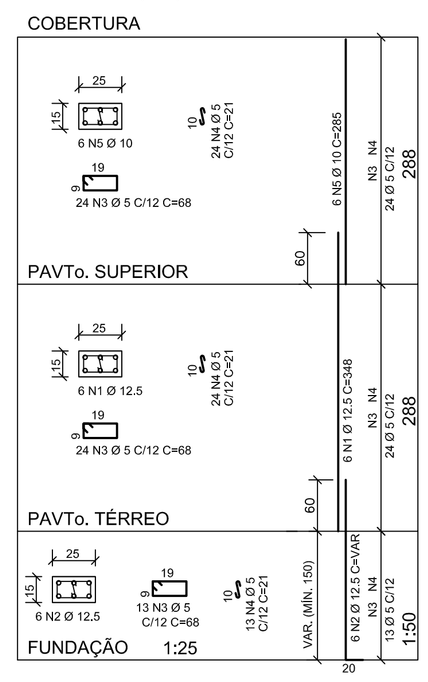

P5

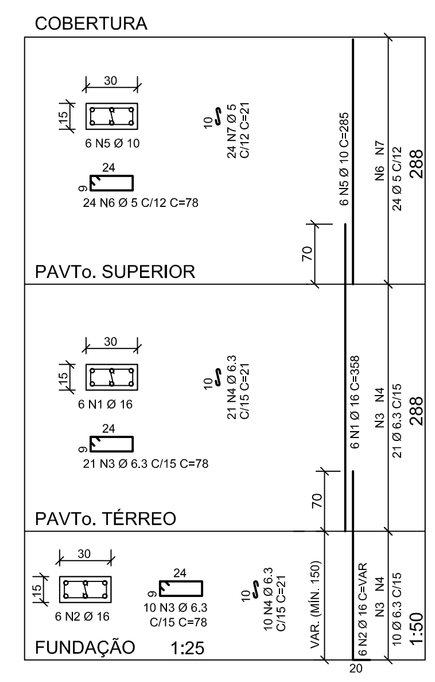

NOTAS

1 – COTAS E DIMENSÕES EM CENTÍMETROS / ELEVAÇÕES EM METROS
2 – AÇO CA–50 (Fyk = 500 MPa) E CA–60 (Fyk = 600 MPa)
3 – COBRIMENTO DAS ARMADURAS (CA–50A): SAPATAS 4,0cm / PILARES 3,0cm (TOLERÂNCIA PARA COBRIMENTO = 5,0mm)
4 – CONFIRMAR AS MEDIDAS NO LOCAL

ESTE DESENHO É PROPRIEDADE DA COMPANHIA ESPIRITO SANTENSE DE SANEAMENTO – CESAN E NÃO PODE SER COPIADO SEM SUA AUTORIZAÇÃO.

NÚMEROS	TÍTULOS
PRINCIPAIS DESENHOS DE REFERÊNCIA	

Nº	LOCAL	DISCRIMINAÇÃO	DES.	DIV.	GER.	DATA
		REVISÃO				

CANCELA E SUBSTITUI O DESENHO NÚMERO:

CANCELADO E SUBSTITUÍDO PELO DESENHO NÚMERO:

CENTRO DE DOCUMENTAÇÃO
RECEBIDO: __/__/__
Nº DOC.: _____ ASS.: _____
APROVAÇÃO CESAN:
ASS.: _____ MATR.: _____
UNID.: _____ DATA: __/__/__
ESTA APROVAÇÃO NÃO ISENTA A CONTRATADA DE SUAS RESPONSABILIDADES LEGAIS.

EMITENTE: EMITENTE
Etep Consultoria, Gerenciamento e Serviços

PROJETADO:	COORDENADOR:
EDISON LYRIO	ENGº LINEU RODRIGUES ALONSO
CREA: 1359/D REGIÃO: ES	CREA: 44268/D REGIÃO: SP
DESENHO: OZIMAR CORREA	Nº DES. PROJETISTA: 0876.DS.03.C.0012/00
DATA: 05 / 11 /2010	

RESPONSÁVEL TÉCNICO: ENGº LINEU RODRIGUES ALONSO
CREA: 44268/D REGIÃO: SP ART Nº: _____ DATA: _____

EMISSÃO CESAN	DATAS
PROJETADO:	
CREA: CREA	
DESENHADO: ETEP	
VERIFICADO: ENGº NESTOR GORZA JUNIOR	
DIVISÃO: ENGº NESTOR GORZA JUNIOR	
GERÊNCIA: ENGº SANDRA SILY	

CESAN

MUNICÍPIO: MARECHAL FLORIANO | DISTRITO: SEDE | BAIRRO:
NOME DO EMPREENDIMENTO: SISTEMA DE ESGOTAMENTO SANITÁRIO
TÍTULO: ESTAÇÃO DE TRATAMENTO DE ESGOTO – CASA DO OPERADOR
PROJETO ESTRUTURAL
ARMAÇÃO DAS SAPATAS E DOS PILARES

ESCALA:	FOLHA:	Nº CESAN	REV:
1:50	03 / 06	A–063–000–92–4–XX–0125	00